TCP-BF208

1080P-30 張百萬網路攝影機

特 色 Features

- Full HD 1080P 即時影像
- 數位寬動態範圍
- 白彩夜黑照度調整
- 乙太網路供電(PoE)
- 30 米 LED 紅外線
- IP66 等級防護
- H.264/ H.265/M-JPEG 壓縮格式
- 支援 iPhone/Android
- 支援 SDK 軟體整合
- 支援 36ch 錄影軟體

CAMERA

規 格 Specification

型號	TCP-BF208
硬體	
CPU	Multimedia SoC (MIT)
RAM	128MB
Flash	128MB
影像感測元件	1 / 3” CMOS Sensor
感光度	彩色: 0.05 Lux (自動增益開啟) 黑白: 0.01 Lux (自動增益關閉)
鏡頭類型	2.8mm @ F2.2,3.6mm @ F2.2
視角	2.8mm : 86˚ (水平) 47˚ (垂直) 3.6mm : 74˚ (水平) 42˚ (垂直)
ICR	機械式紅外線切換濾光片
音訊	無
影音輸出	無
I/O	無
乙太網路供電 (PoE)	是
耗電	DC 12V 最高: 3.5W PoE 最高: 4.5W
工作溫度	-10˚C ~ 60˚C(*IR 關閉)
寬動態範圍	80dB
信噪比	60dB
尺寸	直徑 68.6x 高 101.5 (公釐)
重量	480g
IR LEDs	
LEDs	6 * LED, 850nm
IR Distance	30 米
網路	
乙太網路	10/ 100 Base-T
網路協定	IPv6, IPv4, HTTP, HTTPS, SNMP, SSL, TLS , DNS , QoS/DSCP, COS, IEEE 802.1X, RTSP/RTP/RTCP, TCP/IP, UDP, SMTP, FTP, PPPoE, DHCP, DDNS, NTP, UPnP, SAMBA, Bonjour, ONVIF Profile S/G/T

系統	
影像解析度	1920x1080@30fps, 1280x720@30fps, 640x480@30fps, 320x240@30fps
影像調整	亮度,對比,相位,飽和度,銳利度,自動增益控制,自動電子快門,夜間模式,數位寬動態,去霧,鏡頭畸變校正,影像翻轉,日夜照度調整,藍/紅增益,數位雜訊抑制
功能	ROI、動態偵測、隱私遮罩、推播、破壞偵測、點對點連接功能（選配）
影音串流	是,4 串流
影像快取	是
全螢幕監看	是
隱私遮罩	是, 5 個不同區塊
影像壓縮格式	H.264/ H.265/ M-JPEG
影像傳送位元速率調整	CBR, VBR
位移偵測	是，12 個不同區塊
觸發動作	Mail, FTP, Save to SD card, SAMBA
安全防護	密碼保護、IP 位址過濾、HTTPS 加密資料傳輸、802.1X 網路驗證機制、QoS 原則/指定 DSCP 值設定
韌體更新	可透過網路更新
最多同時連線數	10 人
Micro SD 卡管理 (選配)	
觸發紀錄	位移偵測, IP 位置偵測, 網路線斷脫偵測 (僅限無線), 排程
影像格式	AVI, JPEG
影像回放	是
刪除檔案	是
客戶端需求	
作業系統	Windows 7, 8 , 10 ,XP, Microsoft IE 6.0 or above
行動裝置要求	iOS 9 以上、Android 5.0 以上
硬體建議	Intel Dual Core 2.8G,RAM, 4GB, Graphic card: 128MB
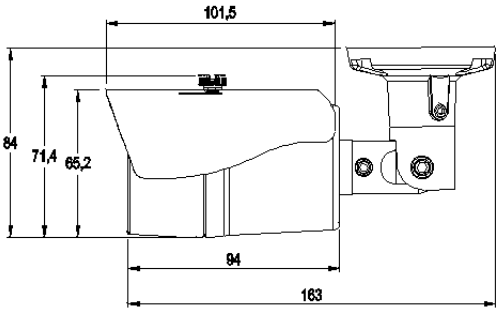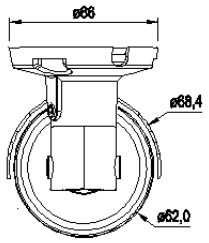
▲規格如有變動，將不另行通知。